AP1202

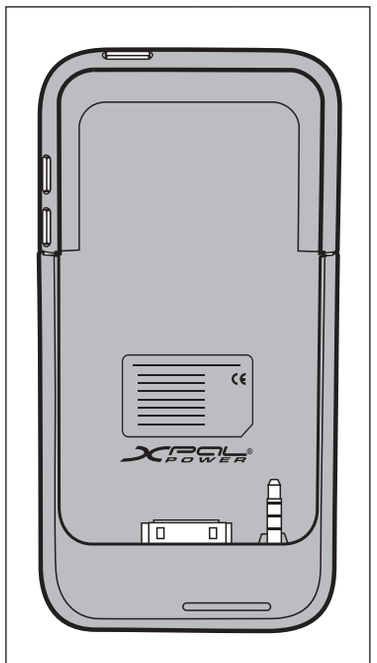

How to Use/
Utilisation

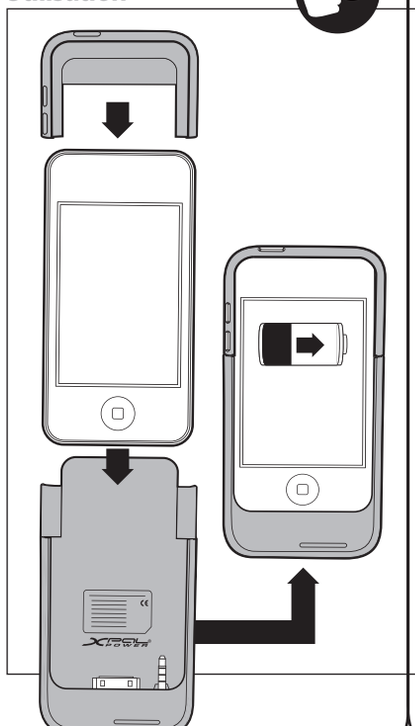

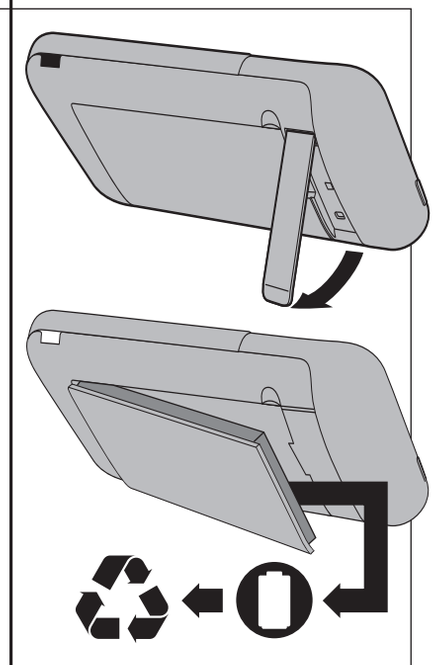

Battery Check/
Bouton d'état de charge

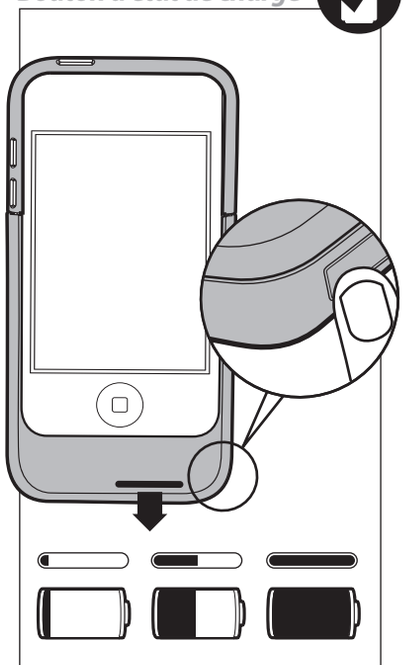

How to Recharge/
Pour Recharger

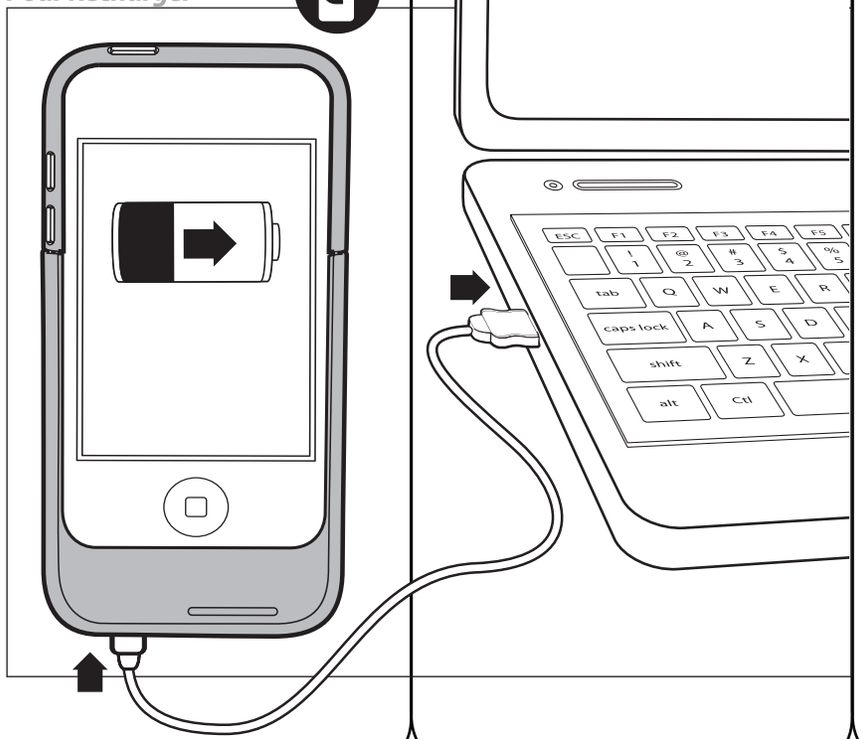

Charge & Sync/
Charge et Synchro

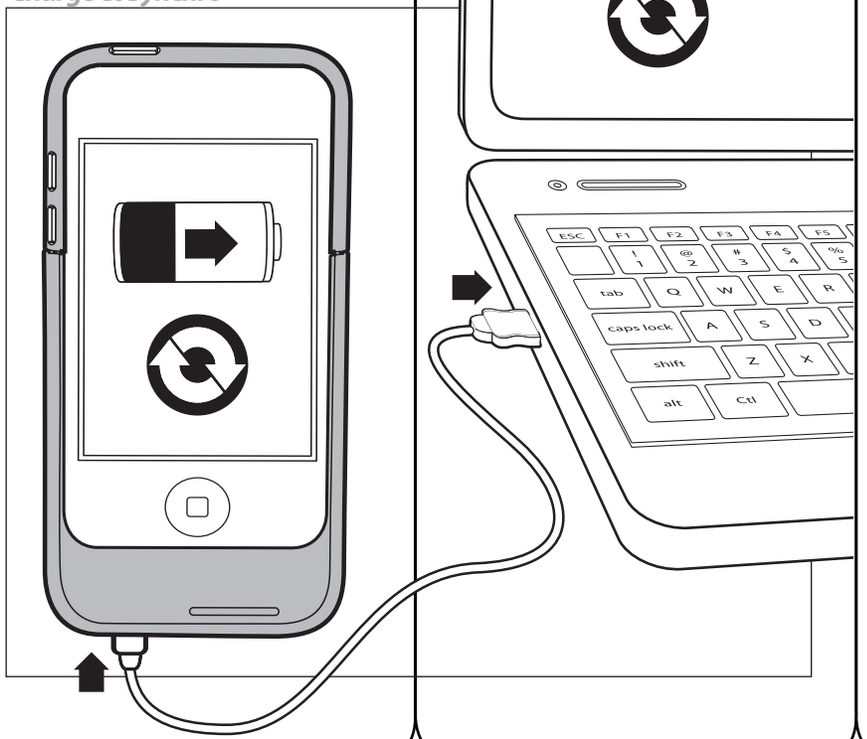

www.energizerpowerpacks.com

© 2010 TennRich International Corp.. Energizer and other marks are trademarks of Energizer and are used under license by TennRich. All other trademarks, brand or product names are the property of their respective owners and are not affiliated with TennRich or Energizer.

©2010 TennRich International Corp.. Energizer et les autres marques, graphisme compris, sont des marques commerciales de Energizer et sont utilisées sous licence. L'ensemble des autres marques commerciales ou noms de produits sont la propriété de leurs propriétaires respectifs et ne sont pas affiliés à Energizer ni à TennRich.